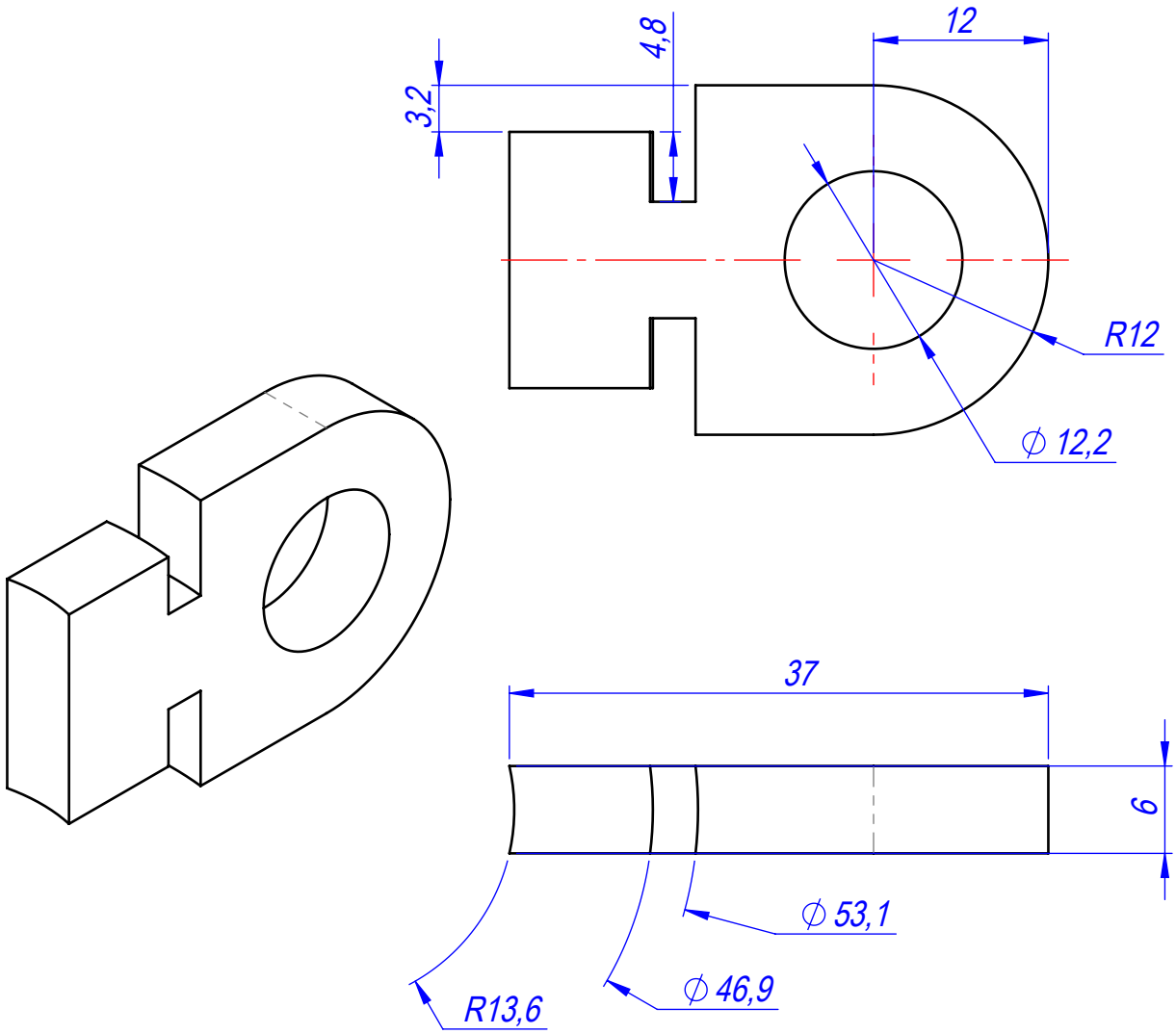

1. *Розміри для довідок.
2. Невказані граничні відхилення розмірів за ДСТУ ISO-2768c.

Зм.	Лист	№ докум.	Підп.	Дата	Щічка	Літ.	Маса	Масштаб
Розробив							0.03	2:1
Перевірив								
Т.контр.						Аркуш 1	Аркушів 1	
Нач.відділу					Пластик			
Н. контр.								
Затвердив								

Копіював

Формат А4