УС516-00.02.011

3,2

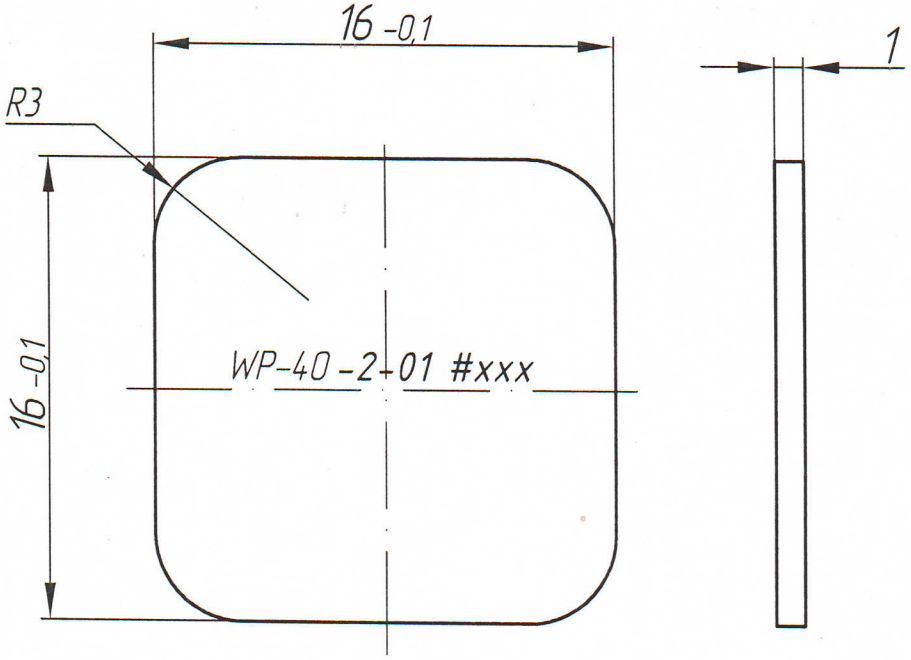

1. Неуказанные предельные отклонения размеров: H12; h12; ± IT12/2.
2. Гравировать симметрично оси лазером обозначение и заводской номер "WP-40-2-01 #xxx.

					УС516-00.02.011	
	14327992-330			19.07.21	Крышка ПЭП 40°	Лит. / Масса / Масштаб 4:1
Изм.	Лист	№ докум.	Подпись	Дата		
Разраб.		Лысенко		05.21		
Провер.		Дмитренко				Лист / Листов 1
Т.контр.						
Согл.		Черненко			Латунь ЛС59-1 ГОСТ 15527-2004	ООО "Ультракон-Сервис"
Н.контр.						
Утв.		Никоненко		16.07.21		

Перв. примен.

Справ. №

Подпись и дата

Инв.№ дубл.

Взам. инв. № 19.07.21

Подпись и дата

Инв.№ подл. 0464