УС516-00.01.010

2,5

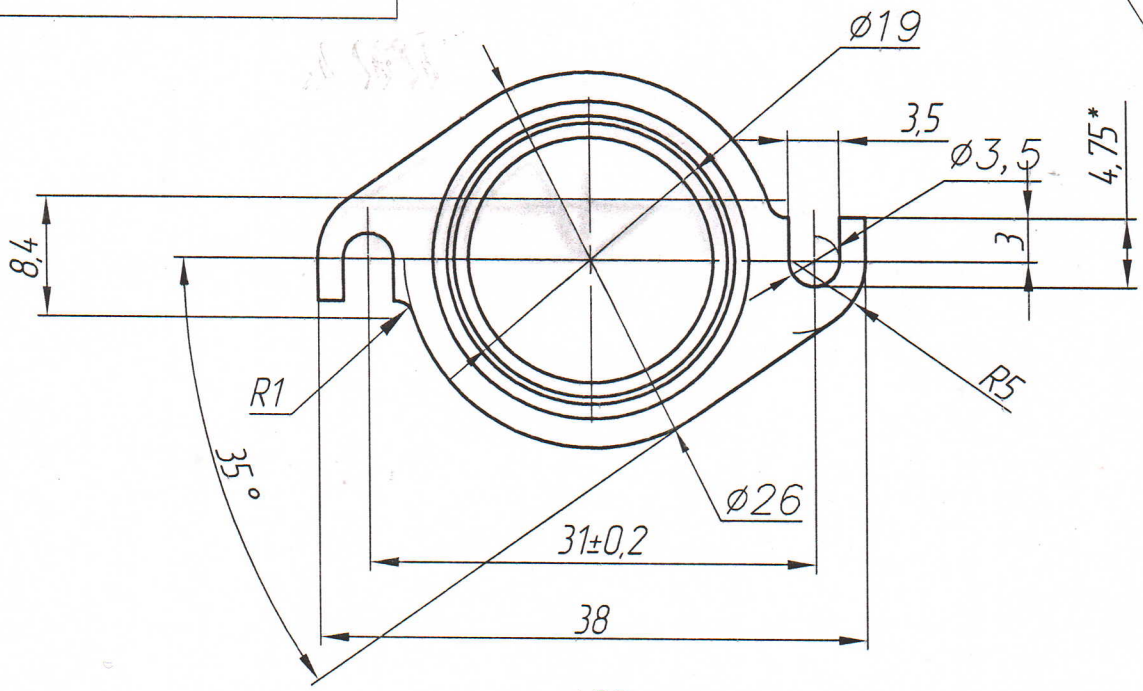

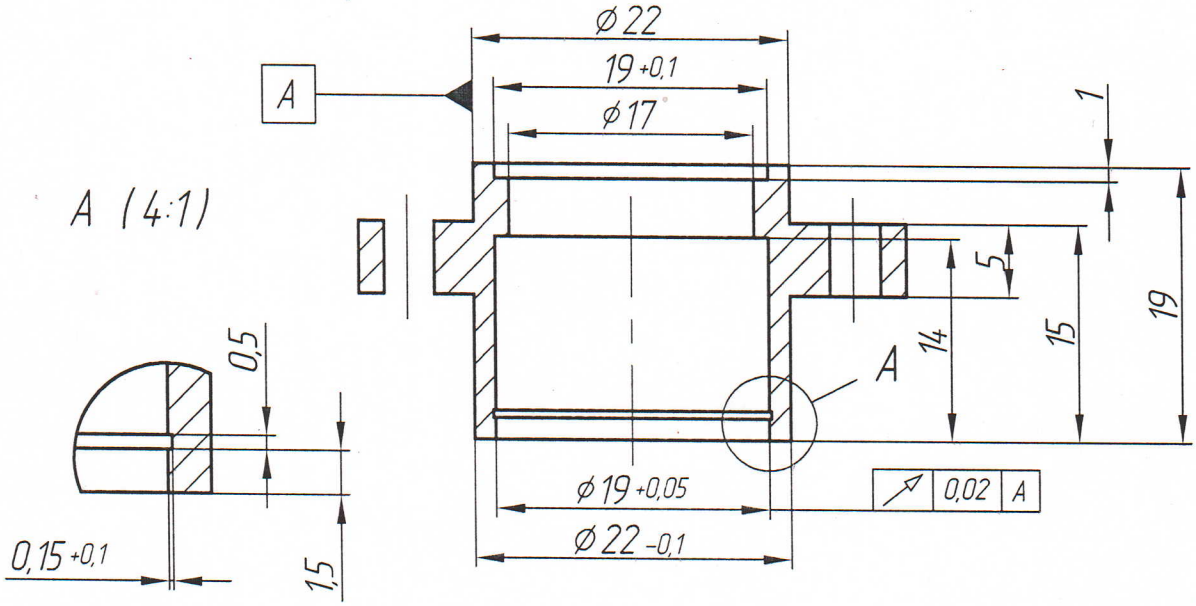

1. * Размер для справок.
2. Неуказанные предельные отклонения размеров: H12; h12; ± IT12/2.

					УС516-00.01.010		
	14327992-330			19.07.21			
Изм.	Лист	№ докум.	Подпись	Дата	Корпус ПЭП 0°	Лит.	Масса	Масштаб
Разраб.		Лысенко		05.21				2:1
Провер.		Дмитренко				Лист	Листов 1
Т.контр.							
Согл.		Черненко					
Н.контр.					Латунь ЛС59-1 ГОСТ 15527-2004	ООО "Ультракон-Сервис"	
Утв.		Никоненко		16.07.21			

Перв. примен.

Справ. №

Подпись и дата

Инв.№ дубл.

Взам. инв. №

Подпись и дата 19.07.21

Инв.№ подл. 0464